ЕЛМОТ АД

Производител на електродвигатели, телфери, подемни съоръжения и кранови компоненти

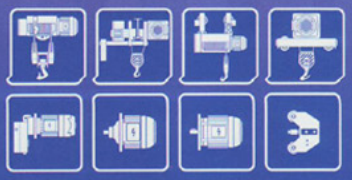

Въжени електротелфери серия VAT

Канатные электротельферы серии VAT

ЕЛМОТ АД - ул. "Никола Габровски" 73, 5000 Велико Търново
Тел./факс: +359 62 642 845; +359 62 641 963, Факс: +359 62 644 861
E-mail: elmot1@vt.bia-bg.com, http://www.elmot.dir.bg

ЕЛМОТ АД- В.Търново е основан през 1967 година.
За кратко време става най-големият производител на асинхронни двигатели с конусен ротор и вградена спирачка в света.

Сега ЕЛМОТ АД произвежда:
- Въжени електротелфери
- Едноскоростни и двускоростни електродвигатели с вградена спирачка с мощност до 30 kW
- Моторредукторни групи в нормално и взривозащитено изпълнение
- Ограничители на товара
- Колички и челни греди за кранове

Фирма АО „ЭЛМОТ“ В. Тырново создана в 1967 году.
За короткое время она становится самым большим в мире производителем асинхронных двигателей с конусным ротором и встроенным тормозом.

Сегодня АО „ЭЛМОТ“ производит:
-Канатные электротельферы
-Односкоростные и двухскоростные электродвигатели с встроенным тормозом с мощностью до 30 kW
-Мотор-редукторные группы в нормальном и взрывозащищенном исполнении
-Ограничители нагрузки
-Тележки и концевые балки для кранов

СИСТЕМА СЕРТИФИКАЦИИ ГОСТ Р
ГОССТАНДАРТ РОССИИ

СЕРТИФИКАТ СООТВЕТСТВИЯ

№ РОСС BG.MP03.B04442

Срок действия с 11.07.2005 по 10.07.2008

6682143

ОРГАН ПО СЕРТИФИКАЦИИ РОСС RU.0001.11MP03
СЕРТИФИКАЦИОННЫЙ ЦЕНТР "ТЕСТ-СДМ"
АССОЦИАЦИИ ПО БЕЗОПАСНОСТИ МАШИН И ОБОРУДОВАНИЯ
Лицензия Ростехнадзора № ДЭ-00-004393 (П)
125424, г. Москва, Волоколамское шоссе, 73; тел.: (095) 490-5880, факс: (095) 490-5907, e-mail: testsdm@testsdm.ru

ПРОДУКЦИЯ
ТАЛИ ЭЛЕКТРИЧЕСКИЕ КАНАТНЫЕ СЕРИЙ VAT, HVAT, CVAT, KVAT, VMT, T, включая модификации, комплектующие изделия и запасные части.
Серийный выпуск.

код ОК 005 (ОКП): 31 7400*

СООТВЕТСТВУЕТ ТРЕБОВАНИЯМ НОРМАТИВНЫХ ДОКУМЕНТОВ
ПБ 10-382-00, ГОСТ 22584-96 (р. 5).

код ТН ВЭД России: 8425119000

ИЗГОТОВИТЕЛЬ
"ELMOT" JSC - Болгария
73 N. Gabrovski Str., Veliko Tarnovo 5000, Bulgary
Телефон: +359 (62) 641962, факс: +359 (62) 644861

СЕРТИФИКАТ ВЫДАН
"ELMOT" JSC
73 N. Gabrovski Str., Veliko Tarnovo 5000, Bulgary
Телефон: +359 (62) 641962, факс: +359 (62) 644861

НА ОСНОВАНИИ
Сводный протокол сертификационных испытаний № 05-9-011 от 01.07.2005 – ИЛ "ТЕСТ-СДМ", аттестат аккредитации № РОСС RU.0001.21АЯ73;
Заключение № 05-9-033/00 от 03.07.2005 - СЦ "ТЕСТ-СДМ", аттестат аккредитации № РОСС RU.0001.11MP03;
Сертификат BS EN ISO 9001:2000 № 206765 от 01.06.04 г.- орган по сертификации систем качества Lloyd's Register Quality Assurance.

ДОПОЛНИТЕЛЬНАЯ ИНФОРМАЦИЯ
Продукция маркируется знаком соответствия по ГОСТ Р 50460-92.
Место простановки знака соответствия: на табличке фирмы-изготовителя.
* Перечень кодов ОКП по отдельным позициям приведен в Приложении.

Для документов

Руководитель органа _____ М.В. Топольский
инициалы, фамилия

Эксперт _____ А.И. Старченко
инициалы, фамилия

Сертификат имеет юридическую силу на всей территории Российской Федерации

LLOYD'S REGISTER QUALITY ASSURANCE

CERTIFICATE OF APPROVAL

This is to certify that the Quality Management System of:

"ELMOT" AD
Veliko Tarnovo
Bulgaria

has been approved by Lloyd's Register Quality Assurance to the following Quality Management System Standards:

ISO 9001:2000 EN ISO 9001:2000
BS EN ISO 9001:2000

The Quality Management System is applicable to:

Design, manufacturing and servicing of asynchronous single and three phase electric motors with cone rotors and built-in brakes for lifting and driving mechanisms; electric rope hoists; geared motors crane components, elastic clutches for driving systems, load limiters, electric motors with cylindrical rotors and their components, DC traction motors; submersible pumps; fodder shredders and electrical witches.

Approval Certificate No: 206765

Original Approval: 08th *June 1998*
Current Certificate: 01st *June 2004*
Certificate Expiry: 31st *May 2007*

Issued by: LR Sofia

UKAS 001

This document is subject to the provision on the reverse
This approval is carried out in accordance with the LRQA assessment and certification procedures and monitored by LRQA.
The use of the UKAS Accreditation Mark indicates Accreditation in respect of those activities covered by the Accreditation Certificate Number 001

CE

Declaration of conformity

ELMOT JSC
Bulgaria, Veliko Tarnovo 5000, 73 Nikola Gabrovski Str.
tel. +359 62 641-962, +359 62 647-837, +359 626 41-951,
fax +359 62 644-861, e-mail: elmot1@vt.bia-bg.com

DECLARES FULL AND SOLE RESPONSIBILITY THAT THE PRODUCT:

"ELECTRIC WIRE ROPE HOISTS SERIES
VMT,VAT, HVAT, CVAT and KVAT"

CONFORM TO THE REQUIREMENTS OF THE FOLLOWING EC DIRECTIVES:

Machinery Directive 98/37/EC including amendments;
Low Voltage Equipment 73/23/EC including amendments;

AND THE REQUIREMENTS OF THE HARMONIZED STANDARDS:

EN 292 Safety of machinery - Basic concepts, general principles for design; Part 1: Basic terminology, methodology;
EN 292 Safety of machinery - Basic concepts, general principles for design; Part 2: Technical principles and specifications;
EN 60204-1:1992 Safety of machinery - Electrical equipment of machines; Part 1: General requirements;

AND THE REQUIREMENTS OF STANDARDS AND SPECIFICATIONS:

IEC 34-1 "Rotary electric machines";
IEC 34-5 IP " Classes of protection";
VBG 8;VBG 9a "Safety instruction for lifting machines";
DIN 15020 "Material handling machines. Elements of driving. Calculation of their design";
FEM 9.511 "Bases for calculation of serial lifting mechanisms.Classification of mechanisms";
FEM 9.661 "Bases for calculation of serial lifting mechanisms.Sizes and quality of driving elements for pulley systems (reeving) with ropes";
FEM 9.681 "Bases for calculation of serial lifting mechanisms.Selection of travel motors";
FEM 9.682 "Bases for calculation of serial lifting mechanisms.Selection of lifting motors";
FEM 9.755 "Serial lifting devices.Measures for achievement of safe periods of operation of serial production of lifting mechanisms, driven by motors";
FEM 9.811 "Serial lifting mechanisms.Rules for electric hoists"

The product prototypes are tested in accordance with relevant standards and Inspection Certificates No. VAR 0053030/1-2000 and No. SOF 0353016/1-2003 are issued by Lloyd's Register Quality Assurance.

The above products are manufactured under the requirements of the EN ISO 9001/2000 Quality Management System certified by Lloyd's Register Quality Assurance with Certificate No. 206765/1998, Current Certificate No. 206765/2004.

1st March 2005

Elisaveta Nikolova
Managing Director

VAT

Стационарен въжен електротелфер

Электротельфер стационарный канатный

HVAT

Въжен електротелфер с монорелсова електрическа количка

Электротельфер канатный с монорельсовой электрической тележкой

CVAT

Въжен електротелфер с монорелсова електрическа количка с намалена строителна височина

Электротельфер канатный с монорельсовой электрической тележкой с уменьшеной строительной высотой

KVAT

Въжен електротелфер с двурелсова кранова количка

Электротельфер канатный с двухрельсовой крановой тележкой

ВЪЖЕНИ ЕЛЕКТРОТЕЛФЕРИ СЕРИЯ VAT

Въжените електротелфери серия VAT са компактни подемно-транспортни механизми за манипулиране на товари.Те са проектирани за независимо използване или за вграждане в други машини,съоражения и системи.

Серията VAT е проектирана в съответствие с повишените клиентси изисквания и последните тенденции в развитието на телферостроенето съгласно предписанията на международните стандарти ISO,FEM и др.Използван е модулен принцип на конструиране. Телферите са с различна товароподемност и режим на работа в съответствие с ISO 4301.

Условията на експлоатация са както следва :
- нормална ,тропическа и морска среда;
- нормална и слабо химически агресивна атмосфера;
- температурен интервал - от -25°C до +40°C ;
- относителна влажност - 80% при 20°C ;
- в закрити помещения или на открито под навес при нормална пожароопасност;
- по заявка и други специални изпълнения.

Основните предимства на електротелферите серия VAT са тяхната компактност, увеличени експлоатационни възможности,ремонтнопригодност,дълъг експлоатационен период и естетичен дизайн.

КАНАТНЫЕ ЭЛЕКТРОТЕЛЬФЕРЫ СЕРИИ VAT

Канатные электротельферы серии VAT являются компактными подъёмно-транспортными механизмами для манипуляций грузом. Они проектированы для независимого использования или для встраивания в другие машины, сооружения или системы.

Серия VAT проектирована в соответствии с повышенными требованиями клиентов и последними тенденциями в развитии тельферостроения согласно предписаний международных стандартов ISO, FEM и др. Использован модульный принцип конструирования. Тельферы имеют различную грузоподъёмность и режим работы в соответствии с ISO 4301.

Условия эксплуатации следующие:
-нормальная, тропическая и морская среда;
-нормальная и слабо химически агрессивная атмосфера;
-диапазон температуры от -25°C до +40°C;
-относительная влажность - 80% при 20°C;
-в закрытых помещениях или снаружи под навесом при нормальной пожаробезопасности;
-по заказу и другие специальные исполнения.

Основными преимуществами электротельферов серии VAT является их компактность, увеличенные эксплуатационные возможности, ремонтопригодность, долгий эксплуатационный срок службы и эстетический дизайн.

ПОЛИСПАСТНА СИСТЕМА
ПОЛИСПАСТНАЯ СИСТЕМА

Тип на полиспаста / Тип полиспаста			Полиспастна схема Полиспастная схема
Единично Одинарный	Двойной / Double		
	с 1 барабан с 1 барабаном	с 2 барабана с 2 барабанами	
E	D		
1/1	2/2-1		1
2/1	4/2-1		2
4/1			3

МОНТАЖ / МОНТАЖ

НЯКОЛКО НАЧИНА ЗА ИНСТАЛИРАНЕ НА СТАЦИОНАРЕН ТЕЛФЕР / тип VAT / в нормално положение

НЕСКОЛЬКО СПОСОБОВ УСТАНОВКИ СТАЦИОНАРНОГО ТЕЛЬФЕРА /типа VAT/ в нормальном положении

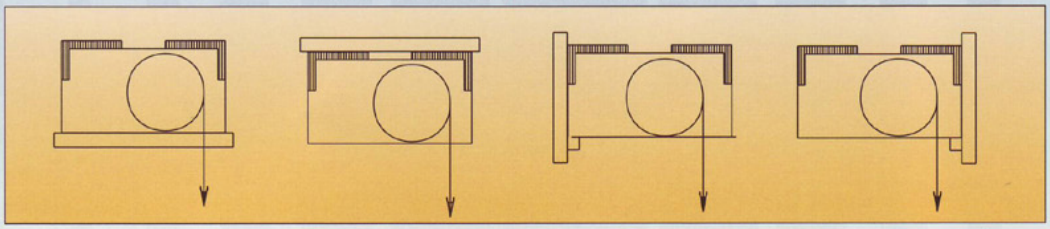

Тип Тип	Монорелсов път / Монорельсовый путь		
	Профил Профиль	B	H
		mm	
HVAT CVAT	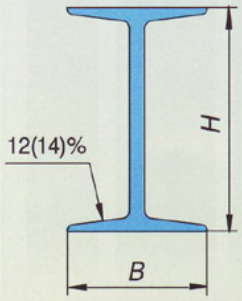	90..130 130..300*	> 130
		130..150 150..300*	> 180
			> 220
		150..180 180..300*	> 260

* По заявка / По заказу

ГРУПИ СПОРЕД РЕЖИМА НА РАБОТА
ГРУППЫ В ЗАВИСИМОСТИ ОТ РЕЖИМА РАБОТЫ

Клас на натоварване / Класс нагрузки Характеристики/ Характеристики			Клас на използване / Класс нагрузки Средно време на използване/ Среднее время использования Daili-Tm (h) / Total-Tm (h)		
Лек Лёгкий	Работа с товари по-малки от номиналните Работа с грузами меньшими номинальных		2-4 / 6300	4-8 / 12500	8-16 / 25000
Среден Средний	Работа със средни и номинални товари Работа со средними и номинальными грузами		1-2 / 3200	2-4 / 6300	4-8 / 12500
Тежък Тяжелый	Честа работа с номинални и близки до номиналните товари Частая работа с номинальными и близкими до номинальных грузами		0.5-1 / 1600	1-2 / 3200	2-4 / 6300
Много тежък Очень тяжелый	Постоянна работа с номинални и близки до номиналните товари Постоянная работа с номинальными и близкими до номинальных грузами		0.25-0.5 / 800	0.5-1 / 1600	1-2 / 3200
Продължителност на включване/ Продолжительность включения, % Честота на включванията/ Частота включений, h^{-1}			30 180	40 240	50 300
Означение/ Обозначение			4	5	6
Група режим на работа Группа режима работы	GOST 25835 FEM 9.551/DIN 15020 ISO 4301		2M 1Am M4 (4)	3M 2m M5 (5)	4M 3m M6 (6)

Полиспастна система/Полиспастная система			Габарит Габарит	Tun/Tun		
1/1	2/1	4/1				
Товароподемност /Грузоподъёмность, kg						
250	500	1000	VAT 05		VAT 05	
320	630	1250				
400	800	1600	VAT 10			VAT 16
500	1000	2000			VAT 15	
630	1250	2500		VAT14		
800	1600	3200	VAT 20			VAT 26
1000	2000	4000			VAT 25	
1250	2500	5000	VAT 30	VAT24		VAT 36
1600	3200	6300			VAT 35	
2000	4000	8000	VAT 40	VAT34		VAT 46
2500	5000	10000			VAT 45	
3200	6300	12500	VAT 50	VAT44		VAT 56
4000	8000	16000			VAT 55	
5000	10000	20000		VAT54		VAT 66
6300	12500	25000	VAT 60		VAT 65	
8000	16000	32000		VAT64		

ОБОЗНАЧЕНИЕ / ОБОЗНАЧЕНИЕ

H VAT 35 1 1 Tp E 2 06 T N S

тип / type

огранич. на товара / ограничитель нагрузки
- ... - без стоп бутон / без кнопки стоп
- S - със стоп бутон / с кнопкой стоп
- B - с втора спирачка / с вторым тормозом

ограничитель нагрузки
- ... - без ограничител на товара / без ограничителя груза
- N - тип HOT / тип HOT
- V - тип BOT / тип BOT

клим. условия / клим. условия
- ... - нормални / нормальные
- T - тропически / тропические
- M - морски / морские
- C - химически / химические
- F - (-40°C)студена зона / холодная зона

скорост на придвижване / скорость передвижения
- 01 - 20 m/min, без спирачка / без тормоза
- 06 - 20 m/min, със спирачка / с тормозом
- 08 - 32 m/min, със спирачка / с тормозом
- 11 - 20/5 m/min, със спирачка / с тормозом
- 12 - 32/8 m/min, със спирачка / с тормозом
- 15 - 12/4 m/min, със спирачка / с тормозом
- 16 - 15/5 m/min, със спирачка / с тормозом
- 17 - 20/6.7 m/min, със спирачка / с тормозом
- 18 - 32/10 m/min, със спирачка / с тормозом
- 19 - 20/10 m/min, със спирачка / с тормозом

полиспастна схема / полиспастная схема

	E	D
1 -	1/1	2/2-1
2 -	2/1	4/2-1
3 -	4/1	-

тип на полиспаста / тип полиспаста
- E - единично въже / одинарный канат
- D - двойно въже / двойной канат

термична защита / термическая защита
- ... - без термозащита / без термозащиты
- Tp - с термозащита / с термозащиты

скорост на подема / скорость подъёма

	1/1	2/1	4/1
1 -	16 m/min	8 m/min	4 m/min
2 -	16/4 m/min	8/2 m/min	4/1 m/min
3 -	10 m/min	5 m/min	2.5 m/min
4 -	10/2.5 m/min	5/1.2 m/min	2.5/0.6 m/min
5 -	24 m/min	12 m/min	6 m/min
6 -	24/4 m/min	12/2 m/min	6/1 m/min

височина на подема / высота подъёма
- 1 - H1
- 2 - H2
- 3 - H3
- 4 - H4
- 5 - H5
- 6 - H6
- 7 - H7
- 8 - H8

товароподемност / грузоподёмность

	1/1	2/1	4/1
05 -	0.25 t	0.5 t	1 t
15 -	0.5 t	1 t	2 t
25 -	1 t	2 t	4 t
35 -	1.6 t	3.2 t	6.3 t
45 -	2.5 t	5 t	10 t
55 -	5 t	10 t	20 t
65 -	-	12.5 t	25 t
75*-	-	25 t	50 t

модификация / модификация
- ... - без модификация / без модификации
- A - диаметър въже / диаметр каната
- P - увеличена мощност / увеличенная мощность
- B - на редуктора / редуктора

конструктивно изпълнение / конструктивное исполнение
- ... - стационарен / стационарный
- H - с количка тип T / с тележкой типа T
- H1 - с количка тип XM / с тележкой типа XM
- C - с намалена строителна височина / с уменьшеной строительной высотой
- K - с кранова количка / с крановой тележкой

* В процес на разработка
* В процессе разработки

ИЗБОР ТИПА НА ТЕЛФЕРА И ОСНОВНИ ТЕХНИЧЕСКИ ПАРАМЕТРИ
ВЫБОР ТИПА ТЕЛЬФЕРА И ОСНОВНЫЕ ТЕХНИЧЕСКИЕ ПАРАМЕТРЫ

Товароподемност / Грузоподъёмность / kg /	Група режим на работа / Группа режима работы		Тип / Тип	Полиспастна с-ма / Полиспастная с-ма	Височина на подема / Высота подъёма / m /								Скорост на подема / Скорость подъёма / m/min /						Ø въже / Ø канат / mm /
					трета цифра / третья цифра								четвърта цифра / четвёртая цифра						
	FEM 9.511	ISO 4301			H1 1	H2 2	H3 3	H4 4	H5 5	H6 6	H7 7	H8 8	1	2	3	4	5	6	
500	2m	M5	VAT 05...E2	2/1	9	13	17	25	33	41	49	57	8	8/2			12	12/2	6
630	1Am	M4	VAT 04...E2	2/1	9	13	17	25	33	41	49	57	8	8/2			12	12/2	6
800	3m	M6	VAT 16...E2	2/1	6.5	9	12	18	24	30	36	42	8	8/2			12	12/2	8
1000	2m	M5	VAT 15...E2	2/1	6.5	9	12	18	24	30	36	42	8	8/2			12	12/2	8
	2m	M5	VAT A26...E2	2/1						27	36	42	8	8/2			12	12/2	8
1250	1Am	M4	VAT 14...E2	2/1	6.5	9	12	18	24	30		42	8	8/2			12	12/2	8
1600	3m	M6	VAT 26...E2	2/1	8.5	11.5	15	22	29				8	8/2			12	12/2	10
2000	2m	M5	VAT 25...E2	2/1	8.5	11.5	15	22	29				8	8/2			12	12/2	10
	2m	M5	VAT 15...E3	4/1	6	9	12	15	18	21			4	4/1			6	6/1	8
2500	1Am	M4	VAT 24...E2	2/1	8.5	11.5	15	22	29				8	8/2			12	12/2	10
	2m	M5	VAT P25...E2	2/1	8.5	11.5	15	22	29				8	8/2			12	12/2	10
	3m	M6	VAT 36...E2	2/1	7.5	10	13	19	25				8	8/2			12	12/2	12
3200	2m	M5	VAT 35...E2	2/1	7.5	10	13	19	25				8	8/2			12	12/2	12
	3m	M6	VAT 26...E3	4/1	7.5	11	14.5	17					4	4/1			6	6/1	10
4000	1Am	M4	VAT 34...E2	2/1	7.5	10	13	19	25				8	8/2			12	12/2	12
	2m	M5	VAT P35...E2	2/1	7.5	10	13	19	25				8	8/2			12	12/2	12
	2m	M5	VAT 25...E3	4/1	7.5	11	14.5						4	4/1			6	6/1	10
	3m	M6	VAT 46...E2	2/1	6.5	9.5	12.5	18.5	25.5	32			8	8/2			12	12/2	14
	2m	M5	VAT A46...E3	4/1							37.5	44	8	8/2			12	12/2	12
5000	2m	M5	VAT 45...E2	2/1	6.5	9.5	12.5	18.5	25.5	32			8	8/2			12	12/2	14
	2m	M5	VAT P25...E3	4/1	7.5	11	14.5	17					4	4/1			6	6/1	10
	3m	M6	VAT 36...E3	4/1	6.5	9.5	12.5	15					4	4/1			6	6/1	12
6300	1Am	M4	VAT 44...E2	2/1	6.5	9.5	12.5	18.5	25.5	32			8	8/2			12	12/2	14
	2m	M5	VAT 35...E3	4/1	6.5	9.5	12.5						4	4/1			6	6/1	12
	2m	M5	VAT P45...E2	2/1	6.5	9.5	12.5	18.5	25.5	32			8	8/2			12	12/2	14
	3m	M6	VAT 56...E2	2/1	6	9	12	18	24	36			4	4/1			12	12/2	18
8000	2m	M5	VAT 55...E2	2/1	6	9	12	18	24	36			4	4/1			12	12/2	18
	1Am	M4	VAT 34...E3	4/1	6.5	9.5	12.5	15					4	4/1			6	6/1	12
10000	1Am	M4	VAT 54...E2	2/1	6	9	12	18	24	36			4	4/1			12	12/2	18
	2m	M5	VAT 45...E3	4/1	6	9	12	16					4	4/1			6	6/1	14
	3m	M6	VAT 66...E2	2/1		8.5	14	17	23	29	35	41.5	8	8/1.2	5	5/1.2			20
	2m	M5	VAT A66...E2	2/1						34.5	41.5	55	8	8/1.2	5	5/1.2			18
	2m	M5	VAT B66...E2	2/1		8.5	14	17	23	29	35	41.5	8	8/2			12	12/2	20
12500	2m	M5	VAT P45...E3	4/1	6	9	12	15					4	4/1			6	6/1	14
	2m	M5	VAT 65...E2	2/1		8.5	14	17	23	29	35	41.5	8	8/1.2	5	5/1.2			20
	1Am	M4	VAT B64...E2	2/1		8.5	14	17	23	29	35	41.5	8	8/2			12*		20
16000	1Am	M4	VAT A64...E2	2/1	6.5	11.5	14	19	24	29.5	35	40	8	8/1.2	5	5/1.2			24
	2m	M5	VAT 55...E3	4/1	6	9	12	18					4	4/1			6	6/1	18
20000	1Am	M4	VAT 54..E3	4/1	6	9	12	18					4	4/1			6	6/1	18
	2m	M5	VAT 65..E3	4/1	7	8.5	11.5	14.5	17.5	20.5	23.5		4	4/0.6	2.5	2.5/0.6			20
	2m	M5	VAT B65..E3	4/1	7	8.5	11.5	14.5	17.5	20.5	23.5		4	4/1			6*		20
25000	2m	M5	VAT 65..E3	4/1	7	8.5	11.5	14.5	17.5	20.5	23.5		4	4/0.6	2.5	2.5/0.6			20
	1Am	M4	VAT B64...E3	4/1	7	8.5	11.5	14.5	17.5	20.5	23.5		4	4/1			6*		20
32000	1Am	M4	VAT A64...E3	4/1	5.5	7	9.5	12	14.5	17	20		4	4/0.6	2.5	2.5/0.6			24

Забележка: При заявка на клиента се разработват телфери и за други параметри.

Примечание: По заказу клиента разрабатываются тельферы и с другими параметрами.

*-изпълнява се само с електронно регулиране на скоростта/ выполняется только с электронным регулированием скорости

ПАРАМЕТРИ НА ДВИГАТЕЛИТЕ С ВГРАДЕНА СПИРАЧКА ЗА ГЛАВНИЯ ПОДЕМ НА ВЪЖЕНИ ЕЛЕКТРОТЕЛФЕРИ- 2m по FEM9.511 /M5 по ISO 4301/,400V,50Hz

ПАРАМЕТРЫ ДВИГАТЕЛЕЙ С ВСТРОЕННЫМ ТОРМОЗОМ ДЛЯ ГЛАВНОГО МЕХАНИЗМА ПОДЪЁМ КАНАТНЫХ ЭЛЕКТРОТЕЛЬФЕРОВ- 2m по FEM 9.511 /M5 по ISO 4301/, 400V, 50Hz

Tun Tun	Qn 2/1 / kg /	Едноскоростен / Односкоростный				Двускоростен / Двухскоростный			
		Нормална скорост Нормальная скорость		Повишена скорост Повышенная скорость		Нормална скорост Нормальная скорость		Повишена скорост Повышенная скорость	
		Pн/kW/	Iн/A/	Pн/kW/	Iн/A/	Pн/kW/	Iн/A/	Pн/kW/	Iн/A/
VAT 05	500	0.75	3.3	1.1	3.6	0.16/0.75	3.0/3.4	0.16/1.1	3.0/3.5
VAT 15	1000	1.5	5.8	2.3	6.0	0.33/1.5	3.7/5.0	0.33/2.2	3.7/6.2
VAT 25	2000	3.0	11.0	4.5	12.0	0.7/3.0	6.0/7.5	0.7/4.5	6.0/9.5
VATP 25	2500	3.8	14.0	5.6	16.0	0.9/3.8	8.0/9.8	0.9/5.6	8.0/12.5
VAT 35	3200	4.5	12.3	7.5	17.0	1.0/4.8	11/12	1.0/7.5	11/15
VATP 35	4000	5.6	16.0	9.5	22.0	1.3/6.0	14/15.6	1.3/9.5	14/19.5
VAT 45	5000	8.0	24.5	12.0	28.0	1.7/8.0	15/18	1.7/12.5	15/23
VATP 45	6300	10.0	31.0	15.0	36.0	2.5/10.0	19/23	2.5/15.5	19/30
VAT 55	10000	16.0	55.0	22.0	51.0	4.0/16.0	76.0/39.0	3.7/22.0	71.0/48.0
VAT 65	12500	12.5	40.0	22.0	51.0	3.0/13.0	40./30.0	3.7/22.0	71.0/48.0
VATB 65	12500	22.0	42.0	30.0	52.0	5.0/20.0	79.0/43.0	-	-
VAT 64	16000	16.0	55.0	22.0	51.0	4.0/16.0	76.0/39.0	3.7/22.0	71.0/48.0

ПАРАМЕТРИ НА ДВИГАТЕЛИТЕ С ВГРАДЕНА СПИРАЧКА ЗА ХОДОВ МЕХАНИЗЪМ НА ВЪЖЕН ЕЛЕКТРОТЕЛФЕР ЗА МОНОРЕЛСОВ ПЪТ-400V,50Hz

ПАРАМЕТРЫ ДВИГАТЕЛЕЙ С ВСТРОЕННЫМ ТОРМОЗОМ ДЛЯ ХОДОВОГО МЕХАНИЗМА КАНАТНОГО ЭЛЕКТРОТЕЛЬФЕРА ДЛЯ МОНОРЕЛЬСОВОГО ПУТИ 400V, 50Hz

Qn / kg /		Скорост на придвижване /Скорость передвижения									
2/1;4/2	4/1	20 m/min		32 m/min		10/20 m/min		6.7/20 m/min		10/32 m/min	
		Pн /kW/	Iн /A/	Pн /kW/	Iн /A/	Pн /kW/	Iн /A/	Pн /kW/	Iн /A/	Pн /kW/	Iн /A/
500 1000		0.12	0.85	0.18	0.90	0.06/0.12	0.7/0.7	0.064/0.18	0.7/0.6	0.06/0.18	0.7/0.6
2000 3200	2000	0.25	1.4	0.37	1.4	0.12/0.25	1.4/1.2	0.08/0.25	1.3/1.3	0.12/0.37	1.4/1.4
5000	4000	0.37	1.5	0.55	1.8	0.18/0.37	1.8/1.7	0.12/0.37	1.4/1.4	0.18/0.55	1.8/1.7
10000	6300 10000	0.75	3.1	1.1	2.1	0.37/0.75	3.5/3.5	0.25/0.75	2.4/2.3	0.37/1.1	3.5/3.5
12500 16000	20000 25000	2x0.75	1.1	2x1.1	2.1	2x0.37/0.75	0.7/0.7	2x0.25/0.75	2.4/2.3	2x0.37/1.1	3.5/3.5

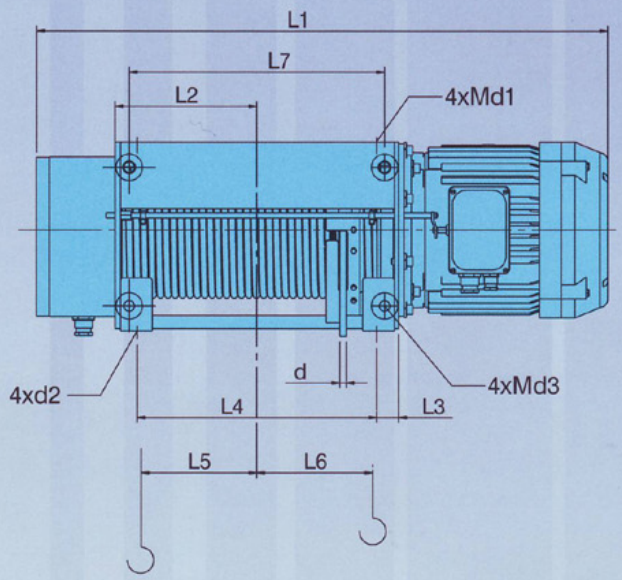

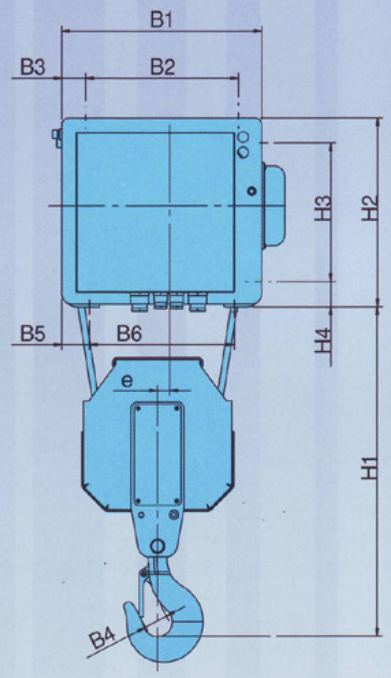

Тип Tun	a=2/1 Височина на подема Высота подъёма /m/		Товароподемност Грузоподъёмность /kg/	Размери / Размеры /mm/ Скорост на подема Скорость подъёма / m/min / 8	12	8/2	12/2	L1	L2	L3	L4	L5	L6	L7	B1	B2	B3	B4	B5	B6	H1	H2	H3	H4	e	d	d1	d2	d3
VAT10	H1	6.5	1000	815	815	852	852	186	28		314	7	119	314	290	210	40	34	40	210	460	295	210	45	24	8	M16	Ø16	M16
	H2	9		925	925	962	962	241			424		174	424															
	H3	12		1035	1035	1072	1072	296			534		229	534															
	H4	18		1255	1255	1292	1292	406			754		339	754															
	H5	24		1475	1475	1512	1512	516			974		449	974															
VAT20	H1	8.5	2000	943	943	990	990	219	41.5		355	5	132	385	380	290	45	40	52.5	275	550	355	260	47.5	23	10	M20	Ø22	M20
	H2	11.5		1043	1043	1090	1090	269			455		182	485															
	H3	15		1153	1153	1200	1200	324			565		237	595															
	H4	22		1373	1373	1420	1420	434			785		347	815															
	H5	29		1593	1593	1640	1640	544			1005		457	1035															
VAT30	H1	7.5	3200	957	986	980	980	219	41.5		355	5	132	385	380	290	45	40	52.5	275	550	355	260	47.5	23	12	M20	Ø22	M20
	H2	10		1057	1086	1080	1080	269			455		182	485															
	H3	13		1167	1196	1190	1190	324			565		237	595															
	H4	19		1387	1416	1410	1410	434			785		347	815															
	H5	25		1607	1636	1630	1630	544			1005		457	1035															
VAT40	H1	6.5	5000	1019	1045	1100	1100	219	36		363	62	64	373	480	370	55	50	55	370	820	395	290	55	42	14	M24	Ø26	M24
	H2	9.5		1114	1140	1195	1195	266			458		112	468															
	H3	12.5		1206	1232	1287	1287	312			550		158	560															
	H4	18.5		1452	1358	1533	1533	435			796		281	806															
	H5	25.5		1698	1724	1779	1779	558			1042		404	1052															
	H6	32		1917	1943	1838	1838	668			1261		514	1271															
VAT50	H1	6	10000	1186	1186	1186	1186	225	40		375	24	123	375	575	475	50	63	50	475	980	455	355	50	44	18	M33	Ø26	M33
	H2	9		1286	1286	1286	1286	275			475		173	475															
	H3	12		1386	1386	1386	1386	325			575		223	575															
	H4	18		1586	1586	1586	1586	425			775		323	775															
	H5	24		1786	1786	1786	1786	525			975		423	975															
	H6	36		2186	2186	2186	2186	725			1375		623	1375															

Тип Tun	a=2/1 Височина на подема Высота подъёма /m/		Товароподемност Грузоподъёмность /kg/	Размери / Размеры /mm/ Скорост на подема Скорость подъёма / m/min / 5	8	5/1.2	8/1.2	L2	L3	L4	L5	L6	L7	B1	B2	B3	B4	B5	B6	H1	H2	H3	H4	e	d	d1	d2	d3
				L1																								
VAT60	H2	8.5	12500	1315	1315	1315	1315	296	68	455	42	145	455	640	500	70	71	70	500	985	535	395	70	53	20	M33	Ø33	M33
	H3	14		1510	1510	1510	1510	394		650		242	650															
	H4	17		1610	1610	1610	1610	444		750		292	750															
	H5	23		1820	1820	1820	1820	594		960		397	960															
	H6	29		2030	2030	2030	2030	564		1170		502	1170															
	H7	35		2240	2240	2240	2240	759		1380		607	1380															
	H8	41.5		2450	2450	2450	2450	864		1590		712	1590															
	H9	47.5		2660	2660	2660	2660	969		1800		817	1800															
VAT64	H1	6.5	16000	1315	1315	1315	1315	296	68	455	42	145	455	640	500	70	71	70	500	985	535	395	70	53	24	M33	Ø33	M33
	H2	11.5		1510	1510	1510	1510	394		650		242	650															
	H3	14		1610	1610	1610	1610	444		750		292	750															
	H4	19		1820	1820	1820	1820	594		960		397	960															
	H5	24		2030	2030	2030	2030	564		1170		502	1170															
	H6	29.5		2240	2240	2240	2240	759		1380		607	1380															
	H7	35		2450	2450	2450	2450	864		1590		712	1590															
	H8	40		2660	2660	2660	2660	969		1800		817	1800															

Тип Tun	a=2/1 Височина на подема Высота подъёма /m/		Товароподемност Грузоподъёмность /kg/	Размери / Размеры /mm/ Скорост на подема Скорость подъёма / m/min / 8	12	8/2	12/2	L2	L3	L4	L5	L6	L7	B1	B2	B3	B4	B5	B6	H1	H2	H3	H4	e	d	d1	d2	d3
				L1																								
VATB64	H2	8.5	12500	1315	1315	1315	1315	296	68	455	42	145	455	640	500	70	71	70	500	985	535	395	70	53	20	M33	Ø33	M33
	H3	14		1510	1510	1510	1510	394		650		242	650															
	H4	17		1610	1610	1610	1610	444		750		292	750															
	H5	23		1820	1820	1820	1820	594		960		397	960															
	H6	29		2030	2030	2030	2030	564		1170		502	1170															
	H7	35		2240	2240	2240	2240	759		1380		607	1380															
	H8	41.5		2450	2450	2450	2450	864		1590		712	1590															
	H9	47.5		2660	2660	2660	2660	969		1800		817	1800															

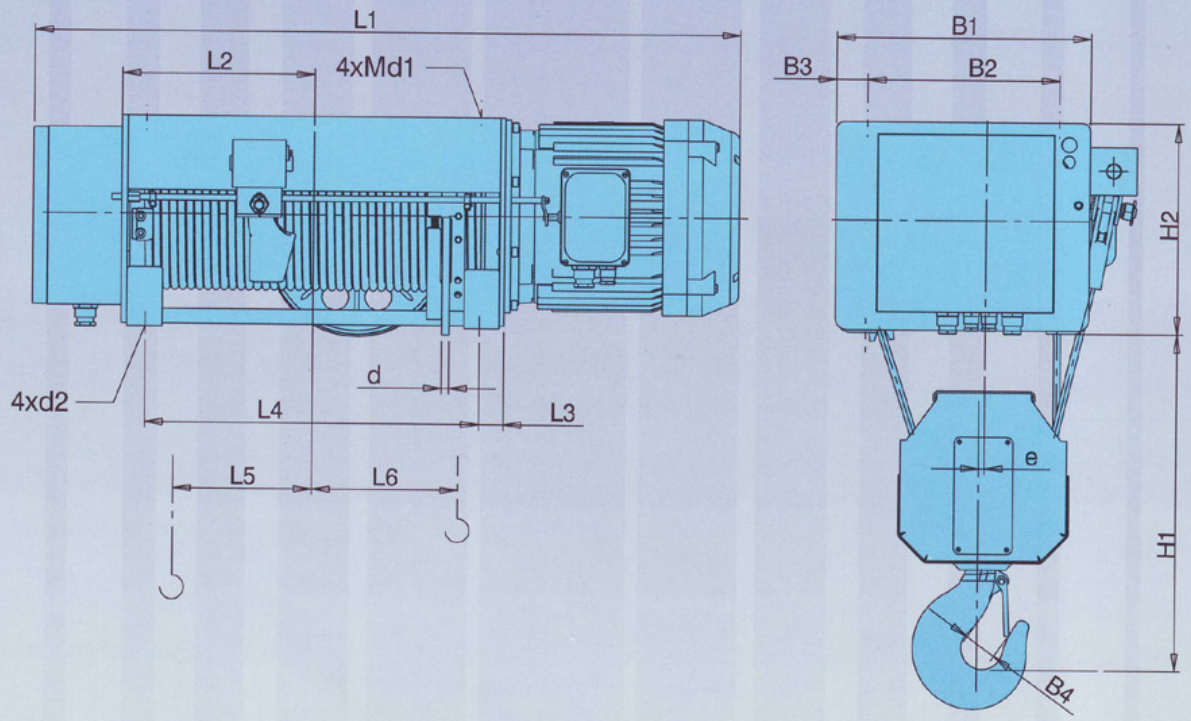

Tип Tun	a=4/1 Височина на подема Висота подъёма /m/		Товароподемност Грузоподъёмность /kg/	Размери / Размеры /mm/ Скорост на подема Скорость подъёма / m/min / 4	6	4/1	6/1	L2	L3	L4	L5	L6	B1	B2	B3	B4	H1	H2	e	d	d1	d2
				L1																		
VAT10	H1	6	2000	1035	1035	1072	1072	296	28	534	-6	123	320	240	40	45	450	295	17	8	M16	Ø16
	H2	9		1255	1255	1292	1292	406		574	-60	233										
	H3	12		1475	1475	1512	1512	516		974	-96	343										
VAT20	H1	7.5	4000	1153	1153	1200	1200	324	41.5	565	25	132	430	325	52.5	50	540	355	1.5	10	M20	Ø22
	H2	11		1373	1373	1420	1420	434		785	-30	242										
	H3	14.5		1593	1593	1640	1640	544		1005	-85	352										
VAT30	H1	6.5	6300	1167	1196	1190	1190	324	41.5	565	30	76	430	325	52.5	56	565	355	1.5	12	M20	Ø22
	H2	9.5		1387	1416	1410	1410	434		785	-25	186										
	H3	12.5		1607	1636	1630	1630	544		1005	-80	296										
VAT40	H1	6	10000	1206	1232	1287	1287	312	36	550	50	42	480	370	55	63	775	395	2	14	M24	Ø26
	H2	9		1452	1358	1533	1533	435		796	-10	165										
	H3	12		1698	1724	1779	1779	558		1042	-70	288										
	H4	15		1917	1943	1838	1838	668		1261	-105	398										
VAT50	H1	6	20000	1386	1386	1386	1386	325	40	575	55	52	620	520	50	100	950	455	26	18	M33	Ø26
	H2	9		1586	1586	1586	1586	425		775	5	152										
	H3	12		1786	1786	1786	1786	525		975	-45	252										
	H4	18		2186	2186	2186	2186	725		1375	-90	452										

Тип Tun	a=4/1 Височина на подема Высота подъёма /m/		Товароподемност Грузоподъёмность /kg/	Размери / Размеры /mm/ Скорост на подема Скорость подъёма / m/min / 2.5	4	2.5/0.6	4/0.6	L2	L3	L4	L5	L6	B1	B2	B3	B4	H1	H2	e	d	d1	d2
				L1																		
VAT60	H1	7	25000	1510	1510	1510	1510	394	68	650	91	40	800	660	70	100	1065	535	29	20	M33	Ø34
	H2	8.5		1610	1610	1610	1610	444		750	116	90										
	H3	11.5		1820	1820	1820	1820	549		960	169	195										
	H4	14.5		2030	2030	2030	2030	564		1170	221	300										
	H5	17.5		2240	2240	2240	2240	759		1380	273	355										
	H6	20.5		2450	2450	2450	2450	864		1590	326	410										
	H7	23.5		2660	2660	2660	2660	969		1800	378	465										
VAT64	H1	5.5	32000	1510	1510	1510	1510	394	68	650	91	40	800	660	70	100	1065	535	29	24	M33	Ø34
	H2	7		1610	1610	1610	1610	444		750	116	90										
	H3	9.5		1820	1820	1820	1820	549		960	169	195										
	H4	12		2030	2030	2030	2030	564		1170	221	300										
	H5	14.5		2240	2240	2240	2240	759		1380	273	355										
	H6	17		2450	2450	2450	2450	864		1590	326	410										
	H7	20		2660	2660	2660	2660	969		1800	378	465										

Тип Tun	a=4/1 Височина на подема Высота подъёма /m/		Товароподемност Грузоподъёмность /kg/	Размери / Размеры /mm/ Скорост на подема Скорость подъёма / m/min / 4	6	4/1	6/1	L2	L3	L4	L5	L6	B1	B2	B3	B4	H1	H2	e	d	d1	d2
				L1																		
VATB64	H1	7	25000	1510	1510	1510	1510	394	68	650	91	40	800	660	70	100	1065	535	29	20	M33	Ø34
	H2	8.5		1610	1610	1610	1610	444		750	116	90										
	H3	11.5		1820	1820	1820	1820	549		960	169	195										
	H4	14.5		2030	2030	2030	2030	564		1170	221	300										
	H5	17.5		2240	2240	2240	2240	759		1380	273	355										
	H6	20.5		2450	2450	2450	2450	864		1590	326	410										
	H7	23.5		2660	2660	2660	2660	969		1800	378	465										

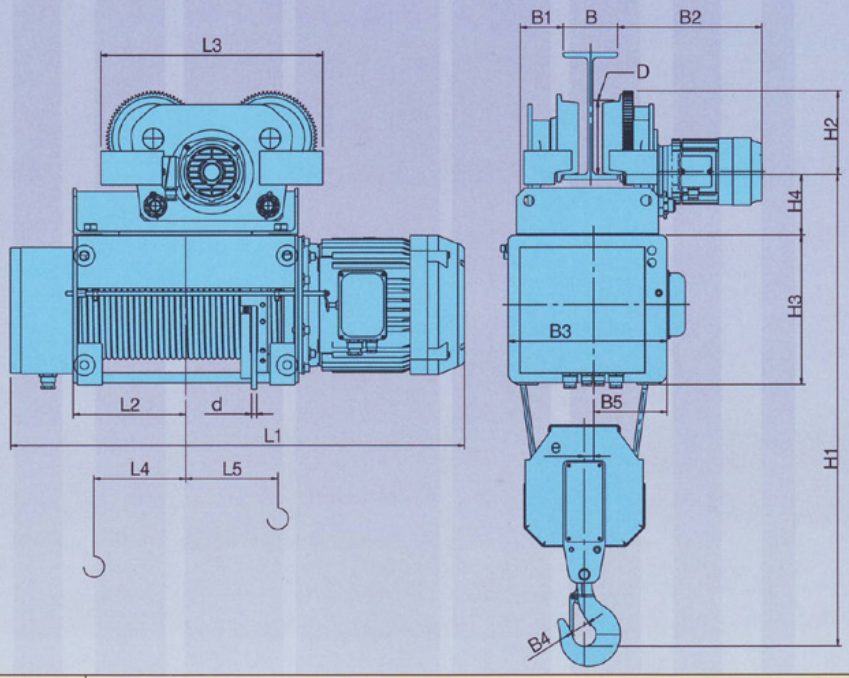

Тип Тип	a=2/1 Височина на подема Височина на подъема /m/		Товароподемност Грузоподъемность /kg/	Размери / Размеры /mm/ Скорост на подема Скорость подъёма / m/min / 8	12	8/2	12/2	L2	L3	L4	L5	B**	B1	B2	B3	B4	B5	H1	H2	H3	H4	D	e	d
				L1																				
HVAT10	H1	6.5	1000	815	815	852	852	186	410	7	119	90.....130	90	250	290	34	125	855	140	295	100	Ø120	24	8
	H2	9		925	925	962	962	241	410		174													
	H3	12		1035	1035	1072	1072	296	410		229													
	H4	18		1255	1255	1292	1292	406	940*		339													
	H5	24		1475	1475	1512	1512	516	1160*		449													
HVAT20	H1	8.5	2000	943	943	990	990	219	530	5	132	130.....150	105	280	380	40	175	1045	200	355	140	Ø175	23	10
	H2	11.5		1043	1043	1090	1090	269	530		182													
	H3	15		1153	1153	1200	1200	324	530		237													
	H4	22		1373	1373	1420	1420	434	1055*		347													
	H5	29		1593	1593	1640	1640	544	1275*		457													
HVAT30	H1	7.5	3200	957	986	980	980	219	530	5	132	130.....150	105	280	380	45	175	1120	200	355	140	Ø175	23	12
	H2	10		1057	1086	1080	1080	269	530		182													
	H3	13		1167	1196	1190	1190	324	530		237													
	H4	19		1387	1416	1410	1410	434	1055*		347													
	H5	25		1607	1636	1630	1630	544	1275*		457													
HVAT40	H1	6.5	5000	1019	1045	1100	1100	219	600	62	64	130.....150	120	300	480	50	190	1357	230	395	142	Ø210	42	14
	H2	9.5		1114	1140	1195	1195	270	600		112													
	H3	12.5		1206	1232	1287	1287	312	600		158													
	H4	18.5		1452	1358	1533	1533	436	1076*		281													
	H5	25.5		1698	1724	1779	1779	558	1322*		404		105	280				1365	200		150	Ø175		
	H6	32		1917	1943	1838	1838	668	1541*		514													
HVAT50	H2	9	10000	1286	1286	1286	1286	275	1212*	24	173	130.....300	120	300	575	63	255	1579	230	455	144	Ø210	44	18
	H3	12		1386	1386	1386	1386	325	1212*		223													
	H4	18		1586	1586	1586	1586	425	1212*		323													
	H5	24		1786	1786	1786	1786	525	1412*		423													
	H6	36		2186	2186	2186	2186	725	1812*		623													

L3-Изпълнение с две колички / Выполнение с двумя тележками*
*B**- По заявка възможна изработка за релса до 300мм/ По заказу возможно исполнение для рельсы до 300 mm*

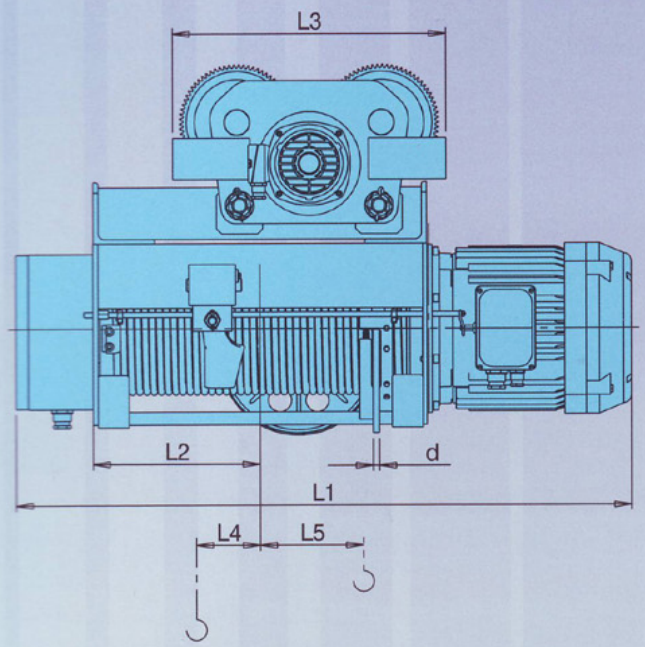

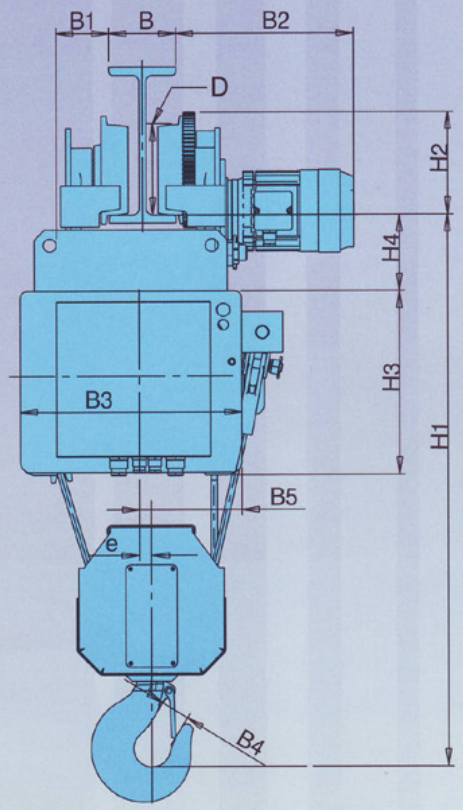

Тип Тип	a=4/1 Височина на подема Височина на подъема /m/		Товароподемност Грузоподъемность /kg/	Размери / Размеры /mm/ Скорост на подема Скорость подъема / m/min / 4	6	4/1	6/1	L2	L3	L4	L5	B**	B1	B2	B3	B4	B5	H1	H2	H3	H4	D	e	d
				L1																				
HVAT20	H1	7.5	4000	1153	1153	1200	1200	324	530	25	132	130.....150	105	280	430	50	175	1035	200	355	140	Ø175	1.5	10
	H2	11		1373	1373	1420	1420	434	1055*	-30	242													
	H3	14.5		1593	1593	1640	1640	544	1275*	-85	352													
HVAT30	H1	6.5	6300	1167	1196	1190	1190	324	600	30	76	130.....150	120	300	430	56	175	1060	230	355	150	Ø210	1.5	12
	H2	9.5		1387	1416	1410	1410	434	1055*	-25	186		105	280					200		137	Ø175		
	H3	12.5		1607	1636	1630	1630	544	1275*	-80	296													
HVAT40	H1	6	10000	1206	1232	1287	1287	312	1191*	50	42	130.....300	120	300	480	63	190	1335	230	395	162	Ø210	2	14
	H2	9		1452	1478	1533	1533	436	1191*	-10	165													
	H3	12.5		1698	1724	1779	1779	558	1325*	-70	288													
	H4	16		1917	1943	1838	1838	668	1544*	-105	398													
HVAT50	H2	9	16000	1586	1586	1586	1586	425	1515*	-5	152	150.....300	400	400	620	100	255	1865	277	455	460	Ø250	26	18
	H3	12		1786	1786	1786	1786	525	1715*	-45	252													
	H4	18		2186	2186	2186	2186	725	2115*	-90	452													

L3-Изпълнение с две колички / Выполнение с двумя тележками*
*B**- По заявка възможна изработка за релса до 300мм/ По заказу возможно исполнение для рельсы до 300 mm*

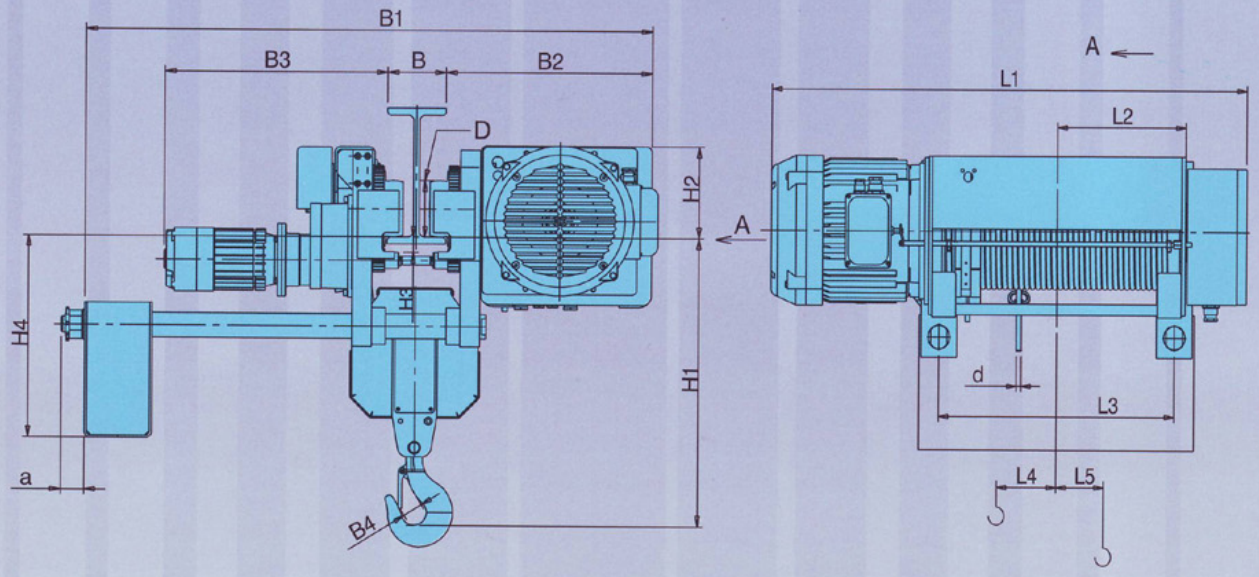

Тип Тип	a=2/1 Височина на подема Височина на подъёма /m/		Товароподемност Грузоподъёмность /kg/	Размери / Размеры /mm/ Скорост на подема Скорость подъёма / m/min / 8	12	8/2	12/2	L1	L2	L3	L4	L5	B*	B1	B2	B3	B4	H1	H2	H3	H4	D	a	d
CVAT10	H1	6.5	1000	815	815	852	852		186	314	94	22	110.....300	1004	355	484	34	530	145	25	413	100	48	8
	H2	9		925	925	962	962		241	424	149													
	H3	12		1035	1035	1072	1072		296	534	204													
	H4	18		1255	1255	1292	1292		406	754	264	72												
	H5	24		1475	1475	1512	1512		516	974	374													
CVAT20	H1	8.5	2000	943	943	990	990		219	385	65	67	120.....300	1262	460	497	40	640	202	34	448	125	52	10
	H2	11.5		1043	1043	1090	1090		269	485	115													
	H3	15		1153	1153	1200	1200		324	595	170													
	H4	22		1373	1373	1420	1420		434	815	279	117												
	H5	29		1593	1593	1640	1640		544	1035	389													
CVAT30	H1	7.5	3200	957	986	980	980		219	385	65	67	120.....300	1262	460	497	45	640	202	34	448	125	52	12
	H2	10		1057	1086	1080	1080		269	485	115													
	H3	13		1167	1196	1190	1190		324	595	170													
	H4	19		1387	1416	1410	1410		434	815	279	117												
	H5	25		1607	1636	1630	1630		544	1035	389													
CVAT40	H1	6.5	5000	1019	1045	1100	1100		219	373	52	66	130.....300	1394	574	529	50	905	217	42	461	150	62	14
	H2	9.5		1114	1140	1195	1195		270	468	103													
	H3	12.5		1206	1232	1287	1287		312	560	145													
	H4	18.5		1452	1358	1533	1533		436	806	219	116												
	H5	25.5		1698	1724	1779	1779		558	1052	341													
CVAT50	H2	9	10000	1286	1286	1286	1286		275	475	87	78	130.....300	1516	690	577	63	1075	273	42	590	190	70	18
	H3	12		1386	1386	1386	1386		325	575	137													
	H4	18		1586	1586	1586	1586		425	775	187	130												
	H5	24		1786	1786	1786	1786		525	975	287													

** - Размер "B" се заявява от клиента / Размер „B" заказывается клиентом*

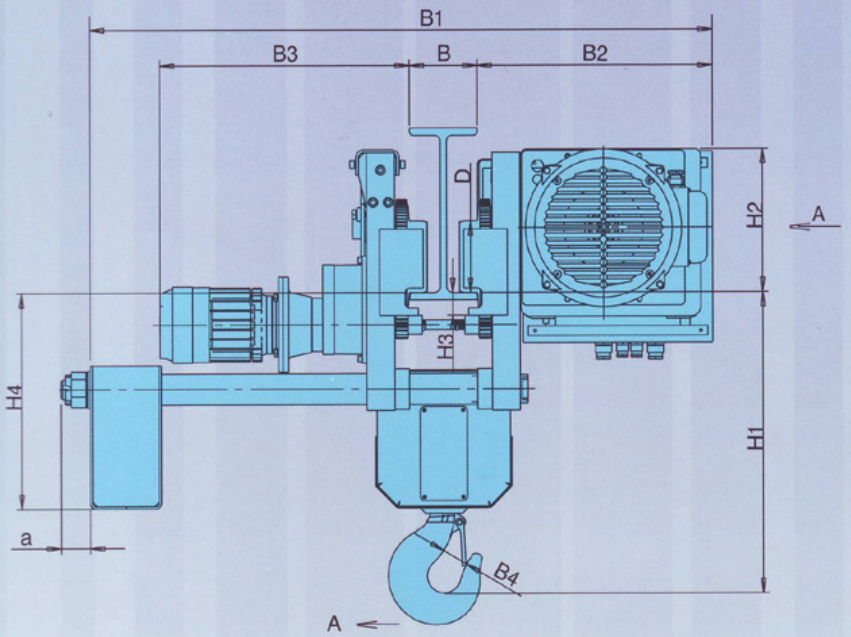

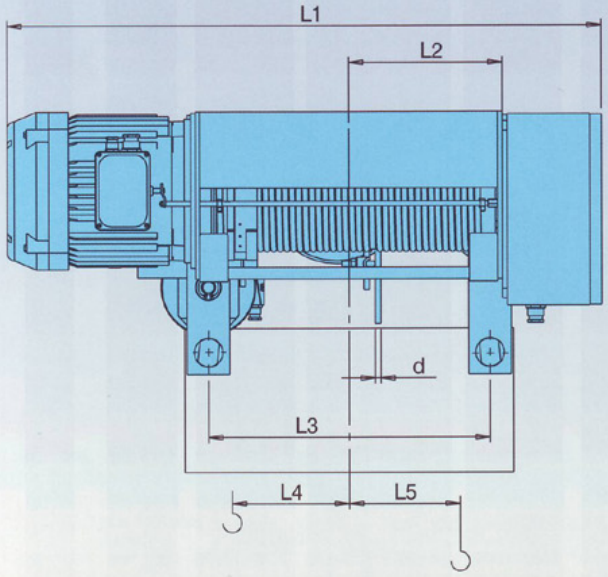

Тип Tun	a=4/1			Размери / Размеры /mm/																			
	Височина на подема Высота подъёма /m/		Товароподемност Грузоподъёмность /kg/	Скорост на подема Скорость подъёма / m/min /																			
				4	6	4/1	6/1																
				L1				L2	L3	L4	L5	B*	B1	B2	B3	B4	H1	H2	H3	H4	D	a	d
CVAT20	H1	7.5	4000	1153	1153	1200	1200	324	595	86	55	130.....300	1260	482	512	50	620	300	45	452	150	52	10
	H2	11		1373	1373	1420	1420	434	815	196	0												
	H3	14.5		1593	1593	1640	1640	544	1035	306	-56												
CVAT30	H1	6.5	6300	1167	1196	1190	1190	324	595	60	81		1290	457	527	56	640	300	45	452	150	62	12
	H2	9.5		1387	1416	1410	1410	434	815	170	26												
	H3	12.5		1607	1636	1630	1630	544	1035	280	-30												
CVAT40	H2	9	10000	1452	1358	1533	1533	435	806	155	-22		1420	595	587	63	965	345	42	475	190	70	14
	H3	12.5		1698	1724	1779	1779	558	1052	278	-48												

** - Размер "B" се заявява от клиента / Размер „B" заказывается клиентом*

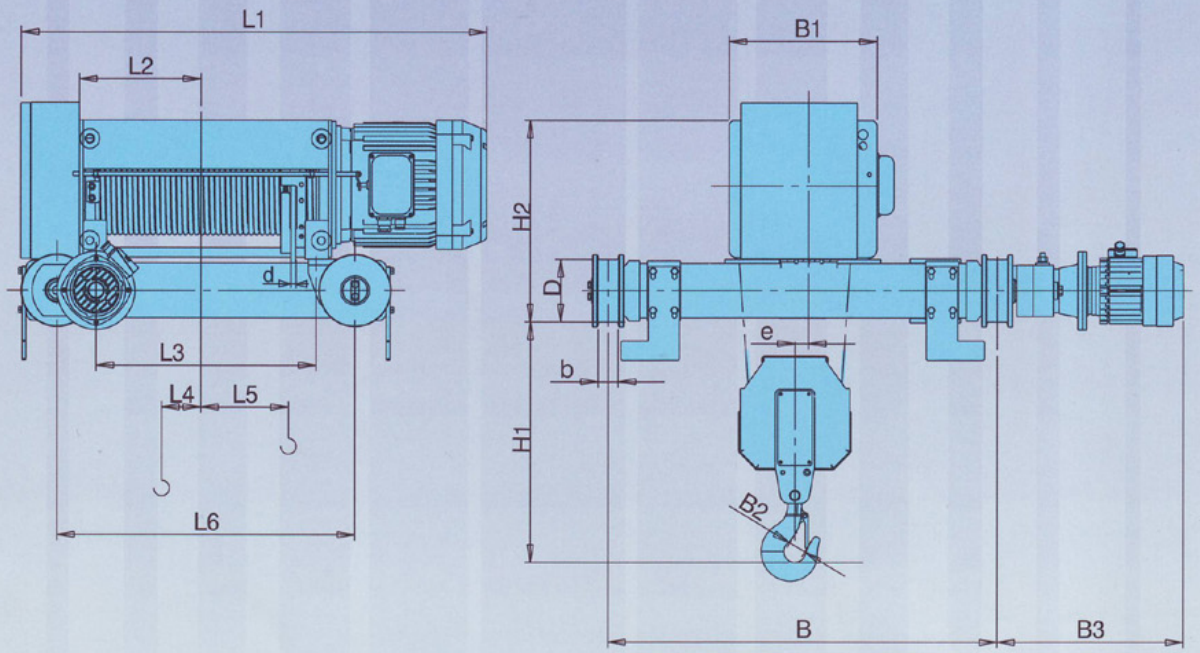

Тип Тип	a=2/1 Височина на подема Высота подъёма /m/		Товароподемност Грузоподъёмность /kg/	Размери / Размеры /mm/ Скорост на подема Скорость подъёма / m/min / 8	12	8/2	12/2	L2	L3	L4	L5	L6	B*	B1	B2	B3	H1	H2	D	b	e	d
				L1																		
KVAT20	H1	8.5	2000	943	943	990	990	219	355	5	132	555	1000	380	40	480	540	515	Ø160	50	23	10
	H2	11.5		1043	1043	1090	1090	269	455		182	655										
	H3	15		1153	1153	1200	1200	324	565		237	765										
	H4	22		1373	1373	1420	1420	434	785		347	985										
	H5	29		1593	1593	1640	1640	544	1005		457	1205										
KVAT30	H1	7.5	3200	957	986	980	980	219	355	5	132	555	1000	380	45	480	612	515	Ø160	50	23	12
	H2	10		1057	1086	1080	1080	269	455		182	655										
	H3	13		1167	1196	1190	1190	324	565		237	765										
	H4	19		1387	1416	1410	1410	434	785		347	985										
	H5	25		1607	1636	1630	1630	544	1005		457	1205										
KVAT40	H1	6.5	5000	1019	1045	1100	1100	219	363	62	64	643	1200	480	50	535	806	595	Ø200	50	42	14
	H2	9.5		1114	1140	1195	1195	270	458		112	738										
	H3	12.5		1206	1232	1287	1287	312	550		158	830										
	H4	18.5		1452	1358	1533	1533	436	796		281	1076										
	H5	25.5		1698	1724	1779	1779	558	1042		404	1322										
	H6	32		1917	1943	1838	1838	668	1261		514	1541										

** - Размер "B" се заявява от клиента / Размер „B" заказывается клиентом*

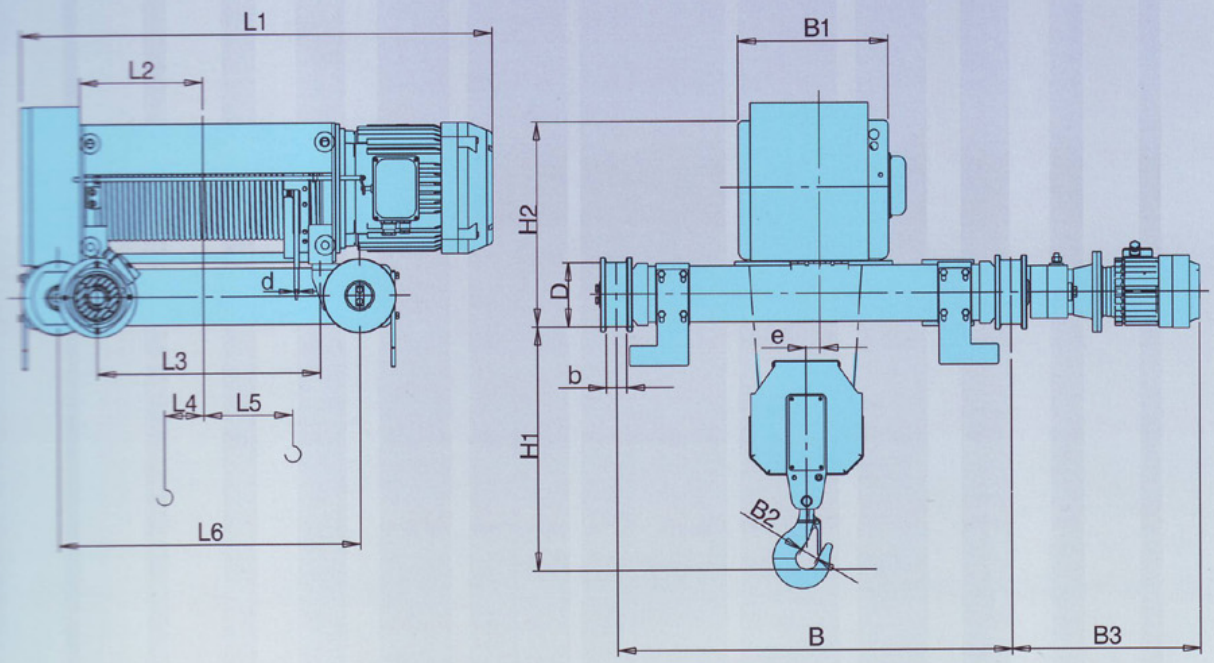

Тип Tun	a=4/1 Височина на подема Высота подъёма /m/		Товароподемност Грузоподъёмность /kg/	Размери / Размеры /mm/ Скорост на подема Скорость подъёма / m/min / 4	6	4/1	6/1	L2	L3	L4	L5	L6	B*	B1	B2	B3	H1	H2	D	b	e	d
				L1																		
KVAT20	H1	7.5	4000	1153	1153	1200	1200	324	565	25	132	765	1000	510	50	480	530	515	Ø160	50	1.5	10
	H2	11		1373	1373	1420	1420	434	785	-30	242	985										
	H3	14.5		1593	1593	1640	1640	544	1005	-85	352	1205										
KVAT30	H1	6.5	6300	1167	1196	1190	1190	324	565	30	76	765	1000	510	56	480	555	515	Ø160	50	1.5	12
	H2	9.5		1387	1416	1410	1410	434	785	-25	186	985										
	H3	12.5		1607	1636	1630	1630	544	1005	-80	296	1205										
KVAT40	H1	6	10000	1206	1232	1287	1287	312	550	50	42	830	1200	572	63	535	765	595	Ø200	50	2	14
	H2	9		1452	1358	1533	1533	435	796	-10	165	1076										
	H3	12.5		1698	1724	1779	1779	558	1042	-70	288	1322										
	H4	16		1917	1943	1838	1838	668	1261	-105	398	1541										

* - Размер "B" се заявява от клиента / Размер „B" заказывается клиентом

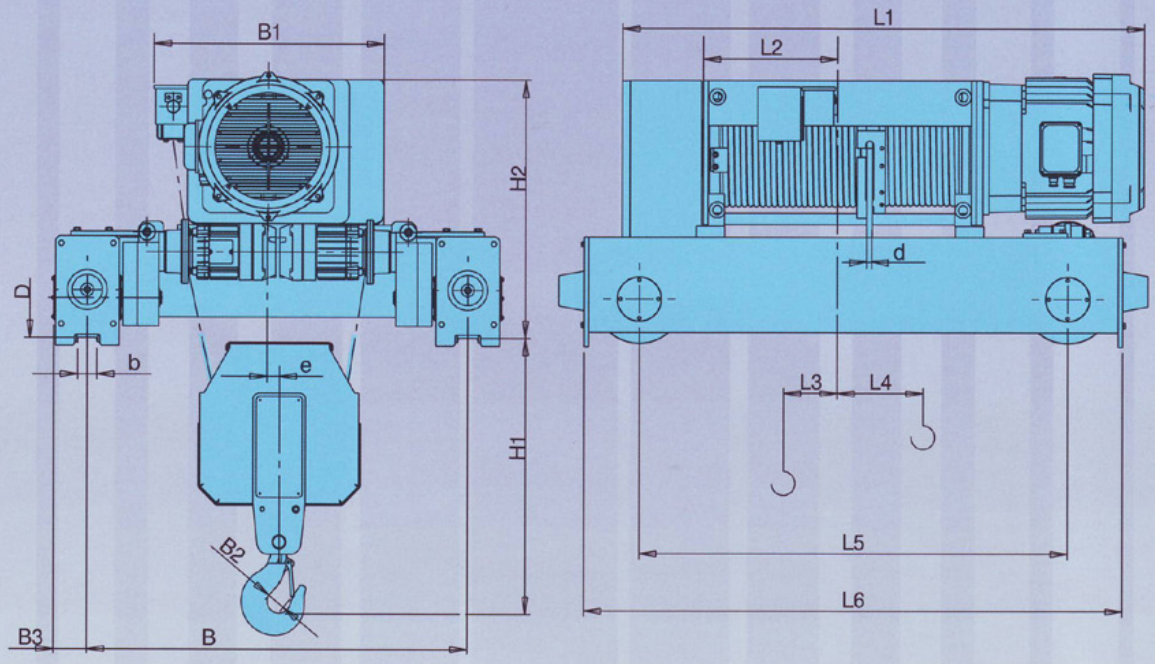

Тип Tun	a=4/1 Височина на подема Высота подъёма /m/		Товароподемност Грузоподъёмность /kg/	Размери / Размеры /mm/ Скорост на подема Скорость подъёма / m/min / 2.5	4	2.5/0.6	4/0.6	L2	L3	L4	L5	L6	B*	B1	B2	B3	H1	H2	D	b	e	d
				L1																		
KVAT50	H1	6	20000	1386	1386	1386	1386	325	55	52	1152	1500	1200 1600	720	100	106	890	799	Ø250	60	26	18
	H2	9		1586	1586	1586	1586	425	5	152	1352	1700										
	H3	12		1786	1786	1786	1786	525	-45	252	1552	1900										
	H4	18		2186	2186	2186	2186	725	-90	452	1952	2300										

Тип Tun	a=4/1 Височина на подема Высота подъёма /m/		Товароподемност Грузоподъёмность /kg/	Размери / Размеры /mm/ Скорост на подема Скорость подъёма / m/min / 2.5	4	2.5/0.6	4/0.6	L2	L3	L4	L5	L6	B*	B1	B2	B3	H1	H2	D	b	e	d
				L1																		
KVAT60	H1	7	25000	1510	1510	1510	1510	394	91	40	1290	1718	1600 2000	900	100	106	970	989	Ø315	65	29	20
	H2	8.5		1610	1610	1610	1610	444	116	90	1390	1818										
	H3	11.5		1820	1820	1820	1820	549	169	195	1600	2028										
	H4	14.5		2030	2030	2030	2030	564	221	300	1810	2238										
	H5	17.5		2240	2240	2240	2240	759	273	355	2020	2448										
	H6	20.5		2450	2450	2450	2450	864	326	410	2230	2658										
	H7	23.5		2660	2660	2660	2660	969	378	465	2440	2868										
KVAT64	H1	5.5	32000	1510	1510	1510	1510	394	91	40	1290	1690	1600 2000	900	100	106	970	989	Ø315	65	29	24
	H2	7		1610	1610	1610	1610	444	116	90	1390	1790										
	H3	9.5		1820	1820	1820	1820	549	169	195	1600	2000										
	H4	12		2030	2030	2030	2030	564	221	300	1810	2210										
	H5	14.5		2240	2240	2240	2240	759	273	355	2020	2420										
	H6	17		2450	2450	2450	2450	864	326	410	2230	2630										
	H7	20		2660	2660	2660	2660	969	378	465	2440	2840										

** - Размер "B" се заявява от клиента / Размер „B" заказывается клиентом*

Тип / Typ	a=4/1 Височина на повдигане / Высота подъема /m/		a=4/1 Товароподемност / Грузоподъемность /kg/	Размери / Размеры /mm/ Скорост на подема / Скорость подъёма / m/min / 4	6	4/1	6/1	L2	L3	L4	L5	L6	B*	B1	B2	B3	H1	H2	D	b	e	d
				L1																		
KVAT864	H1	7	25000	1510	1510	1510	1510	394	91	40	1290	1718	1600 2000	900	100	106	970	989	Ø315	65	29	20
	H2	8.5		1610	1610	1610	1610	444	116	90	1390	1818										
	H3	11.5		1820	1820	1820	1820	549	169	195	1600	2028										
	H4	14.5		2030	2030	2030	2030	564	221	300	1810	2238										
	H5	17.5		2240	2240	2240	2240	759	273	355	2020	2448										
	H6	20.5		2450	2450	2450	2450	864	326	410	2230	2658										
	H7	23.5		2660	2660	2660	2660	969	378	465	2440	2868										

* - Размер "B" се заявява от клиента / Размер „B" заказывается клиентом

..... kg	Tragfähigkeit	Lifting capacity	Грузоподъемность
..... m	Hubhöhe	Height of lift	Высота подъема
.....m/min	Hubgeschwindigkeit	Hoisting speed	Скорость подъема
.....m/min	Fahrgeschwindigkeit	Travelling speed	Скорость передвижения
.....	Triebwerksgruppe FEM	Mechanism group FEM	Группа по FEM
.....	Typ	Type	Тип
☐	Hubwerk "stationär"	Hoist "stationary"	Стационарное исполнение
☐	mit Fahwerk - "kurze Bauhöhe" CVAT	with trolley - "short headroom" CVAT	Монорельсовая тележка - уменьшенная строительная высота
bxh .....mm	Laufbahnprofil	Runway profile	Профиль, ширина и высота двутавра
☐	mit Zweischienenfahrwerk KVAT	with double rail crab KVAT	Крановая тележка KVAT
bxk .....mm	Laufschiene	Crane rail	Размеры пути
☐	mit zweirilliger Seiltrommel	with double-grooved rope drum	Два канатоукладчика
☐ TII ☐ M	Klimazone	Climatic zone	Климатические условия
☐ 380 V ☐ 400V	Anschlussspannung	Supply voltage	Напряжение рабочей цепи
☐ 500 V ☐ 575V			
☐ 50 Hz ☐ 60 Hz	Frequenz	Frequency	Частота
..... m	Steuerkabellänge	Length of control cable	Длина кабеля управления
☐ IP 54	Besondere Bedingungen Staub-und Feuchtigkeitsschutz DIN 40 050/EN 60 529	Special conditions Protection against dust and humidity DIN 40 050/EN 60 529	Степень защиты
..... °C	Umgebungstemperatur Sonstiges	Ambient temperature Other	Температурный режим Дополнительные требования
	.....		
	.....		
	.....		
☐	Ich bitte um Beratung	I request a consultation	Консультация
☐	Ich bitte um ein Angebot	I request a quotation	Счет
☐	Ich bestelle	I order	Заказ

Kopieren – Ausfüllen - Faxen Copy – Fill in – Fax Копировать – заполнить-отправить	Anschrift Address Адрес Tel./Fax	....

ЕЛМОТ АД

Производител на електродвигатели, телфери, подемни съоръжения и кранови компоненти

ЕЛМОТ АД - ул. "Никола Габровски" 73, 5000 Велико Търново
Тел./факс: +359 62 642 845; +359 62 641 963, Факс: +359 62 644 861
E-mail: elmot1@vt.bia-bg.com, http://www.elmot.dir.bg